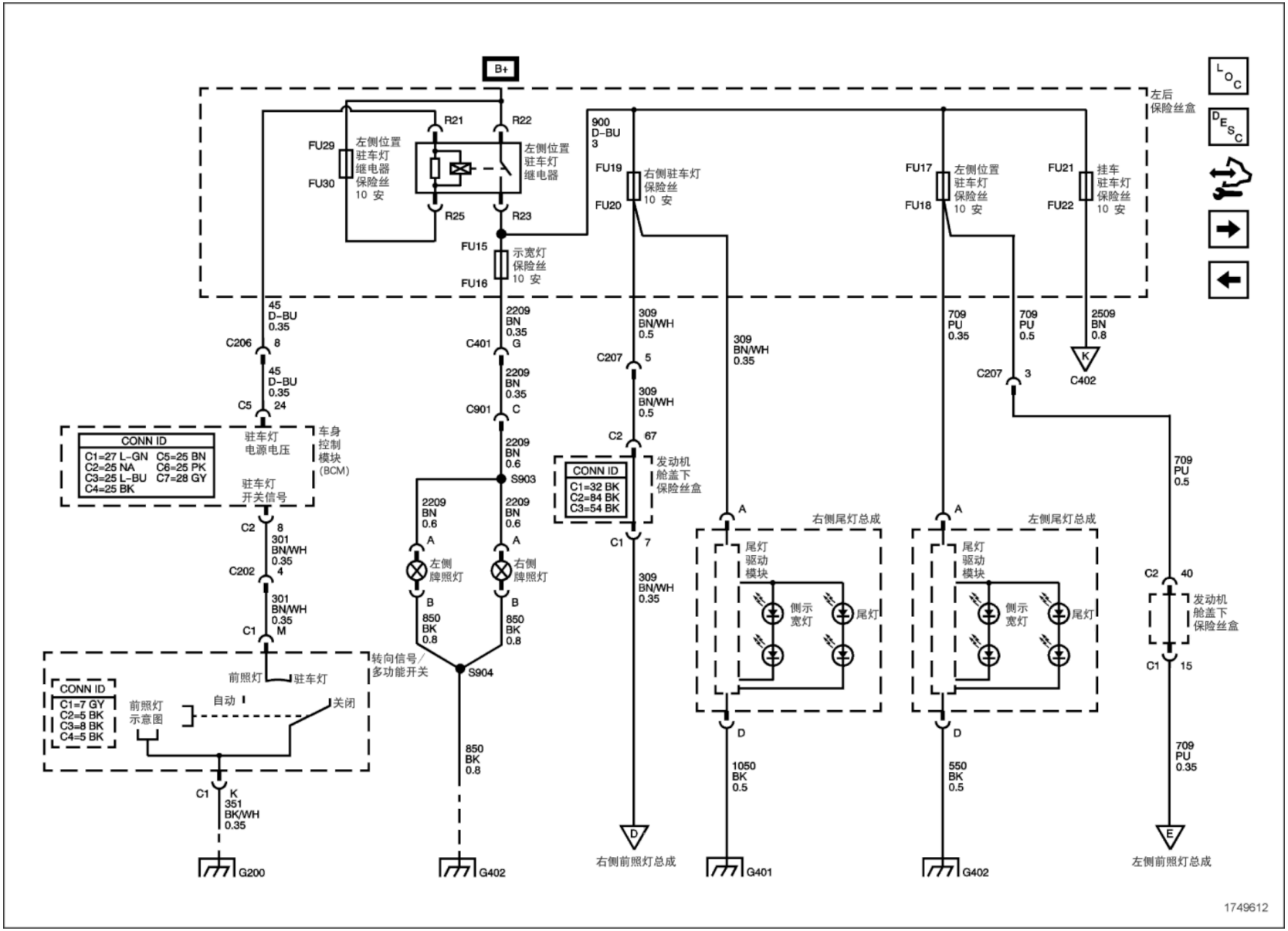
B+
左后
保险丝盒
FU29
FU30
左侧位置
驻车灯
继电器
保险丝
10 安
R21
R22
R25
R23
左侧位置
驻车灯
继电器
FU15
示宽灯
保险丝
10 安
FU16
900
D-BU
3
FU19
右侧驻车灯
保险丝
10 安
FU20
FU17
FU18
左侧位置
驻车灯
保险丝
10 安
FU21
FU22
挂车
驻车灯
保险丝
10 安
45
D-BU
0.35
C206
8
45
D-BU
0.35
C5
24
2209
BN
0.35
C401
G
2209
BN
0.35
C901
C
2209
BN
0.6
S903
309
BN/WH
0.5
C207
5
309
BN/WH
0.5
C2
67
309
BN/WH
0.35
709
PU
0.35
709
PU
0.5
2509
BN
0.8
K
C402
C207
3
709
PU
0.5
CONN ID
C1=27 L-GN
C2=25 NA
C3=25 L-BU
C4=25 BK
C5=25 BN
C6=25 PK
C7=28 GY
驻车灯
电源电压
车身
控制
模块
(BCM)
驻车灯
开关信号
CONN ID
C1=32 BK
C2=84 BK
C3=54 BK
发动机
舱盖下
保险丝盒
C1
7
C2
8
301
BN/WH
0.35
C202
4
301
BN/WH
0.35
M
C1
2209
BN
0.6
A
左侧
牌照灯
B
850
BK
0.8
2209
BN
0.6
A
右侧
牌照灯
B
850
BK
0.8
S904
转向信号/
多功能开关
前照灯
驻车灯
CONN ID
C1=7 GY
C2=5 BK
C3=8 BK
C4=5 BK
前照灯
示意图
自动
关闭
C1
K
351
BK/WH
0.35
850
BK
0.8
G200
G402
D
右侧前照灯总成
A
右侧尾灯总成
尾灯
驱动
模块
侧示
宽灯
尾灯
D
1050
BK
0.5
G401
A
左侧尾灯总成
尾灯
驱动
模块
侧示
宽灯
尾灯
D
550
BK
0.5
G402
709
PU
0.5
C2
40
发动机
舱盖下
保险丝盒
C1
15
709
PU
0.35
E
左侧前照灯总成
1749612